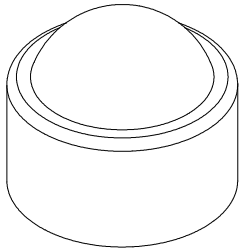

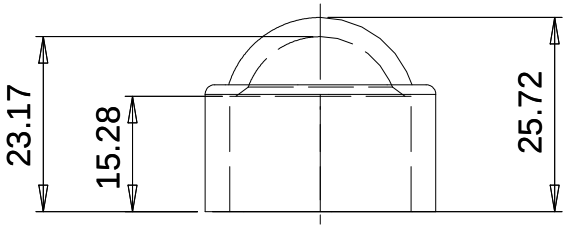
23.17
15.28
25.72

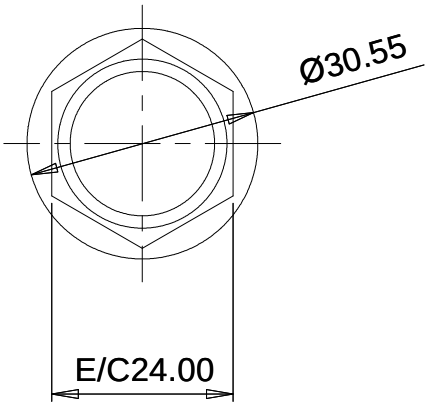
Ø30.55
E/C24.00