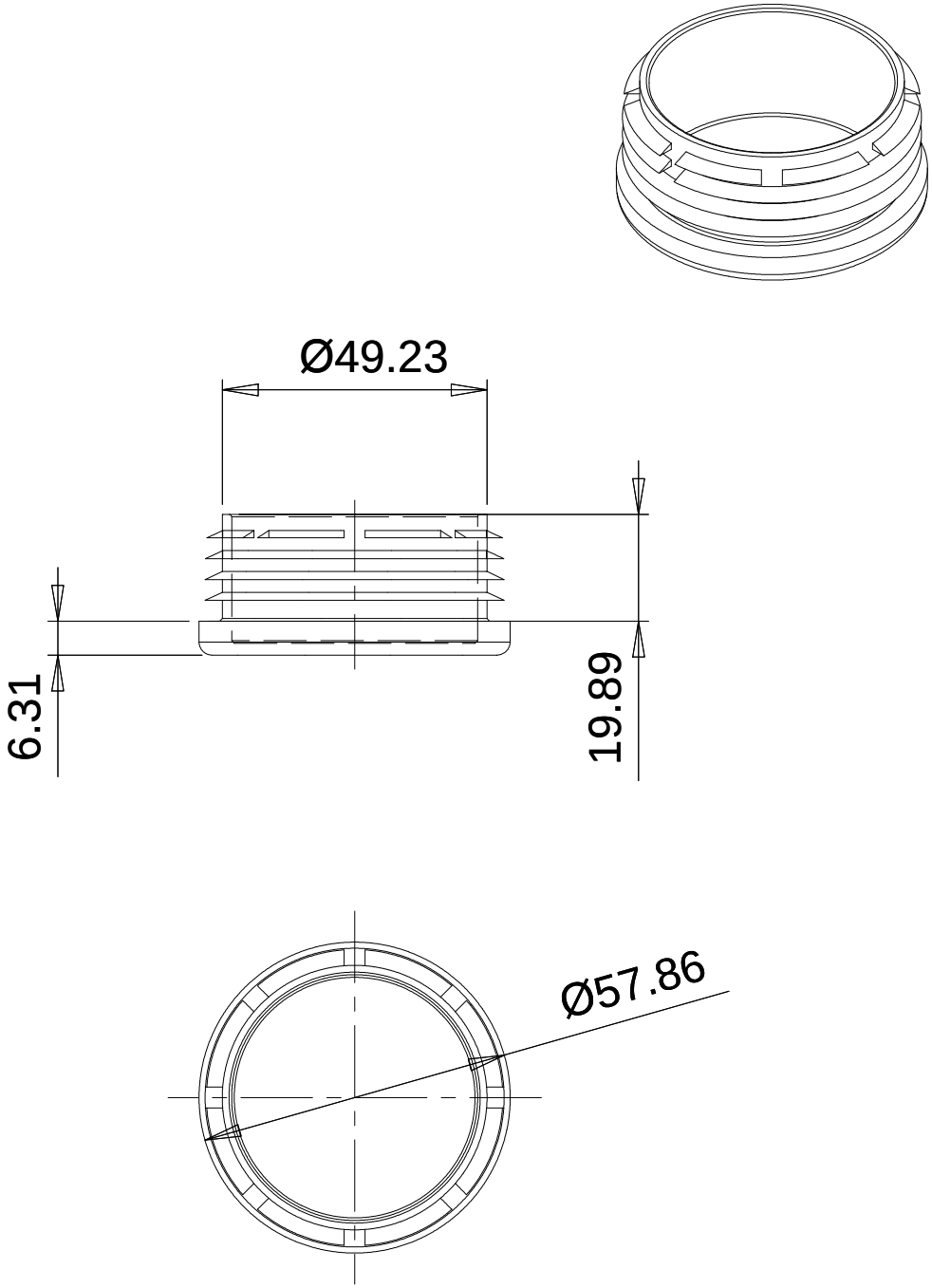
Ø49.23
6.31
19.89
Ø57.86