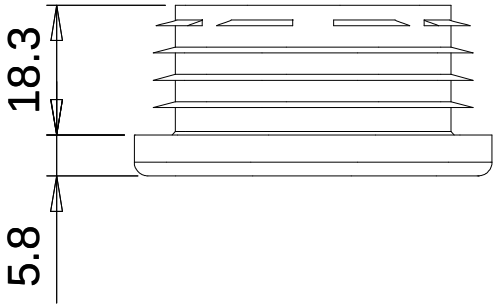
18.3
5.8

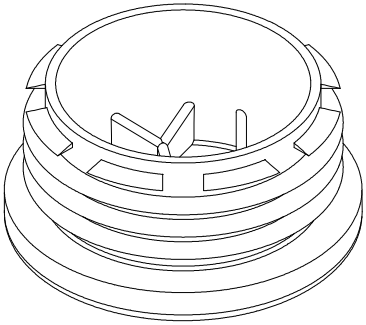

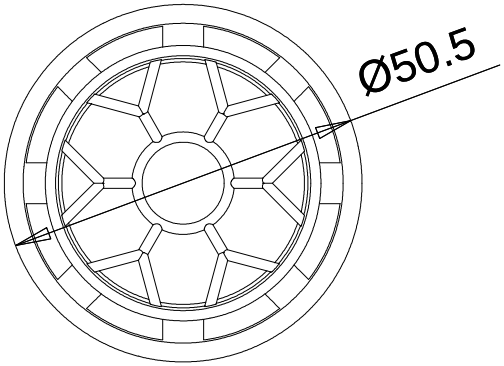
Ø50.5