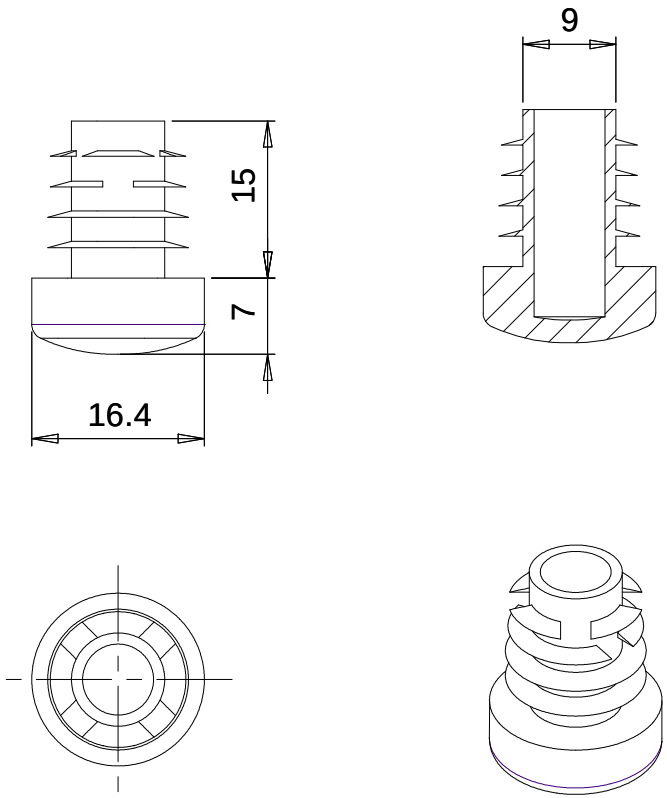
9
15
7
16.4