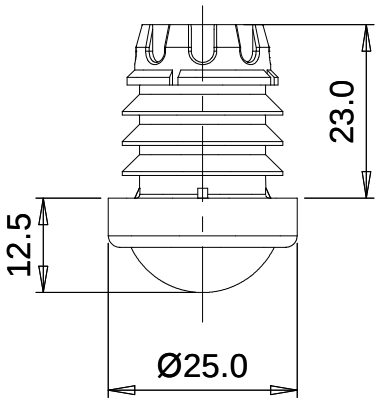
23.0
12.5
Ø25.0

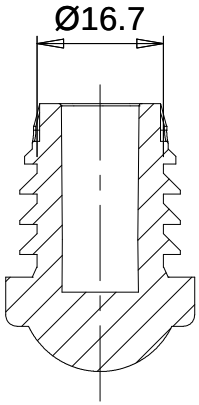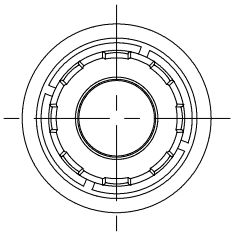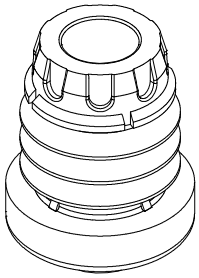
Ø16.7