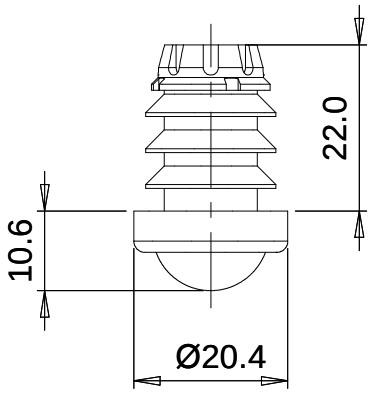
22.0
10.6
Ø20.4

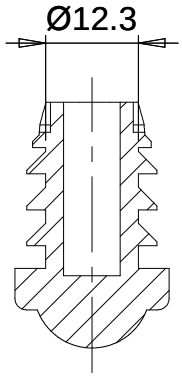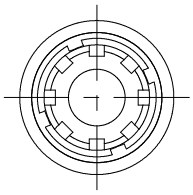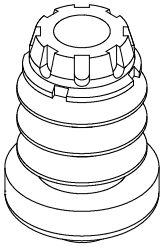
Ø12.3