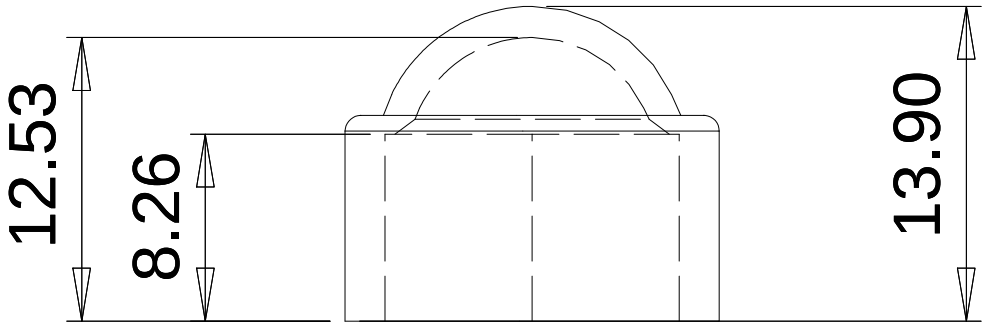
12.53
8.26
13.90

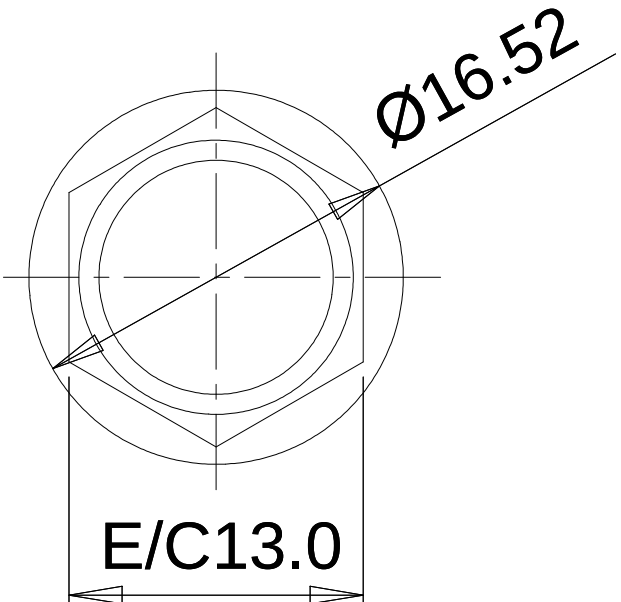
Ø16.52
E/C13.0