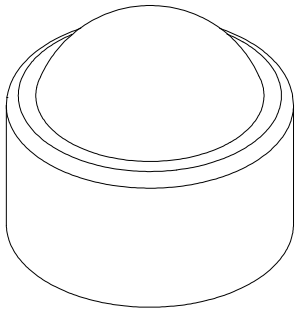

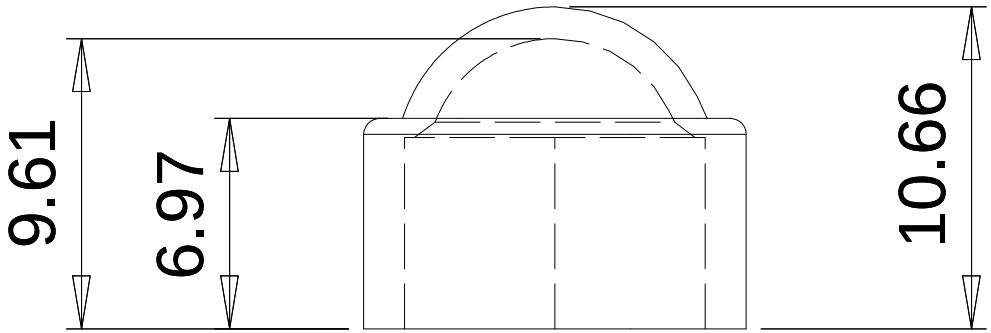
9.61
6.97
10.66

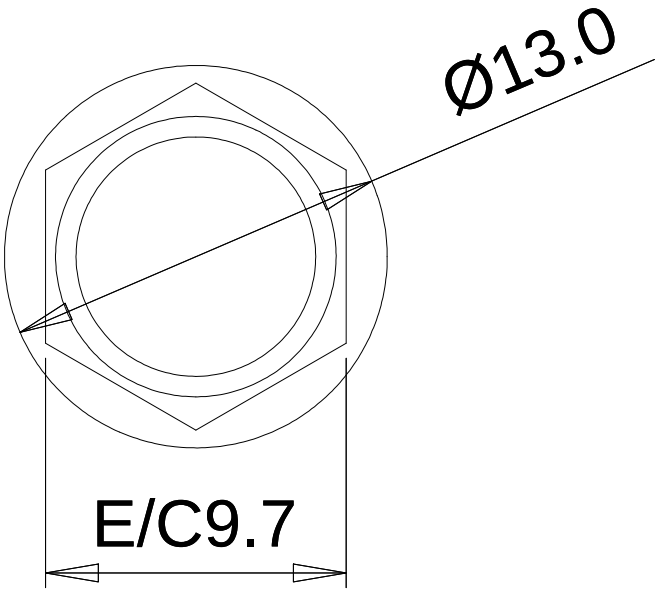
Ø13.0
E/C9.7