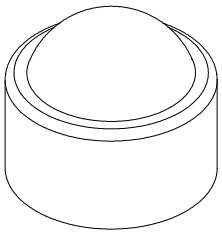

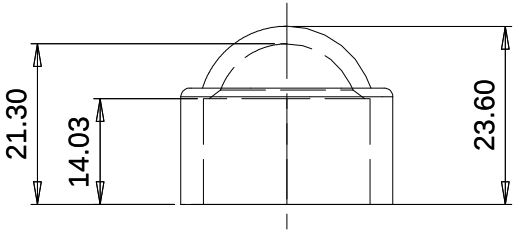
21.30
14.03
23.60

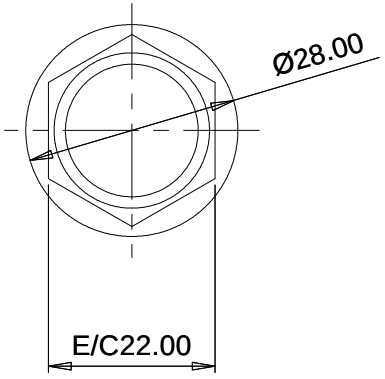
Ø28.00
E/C22.00