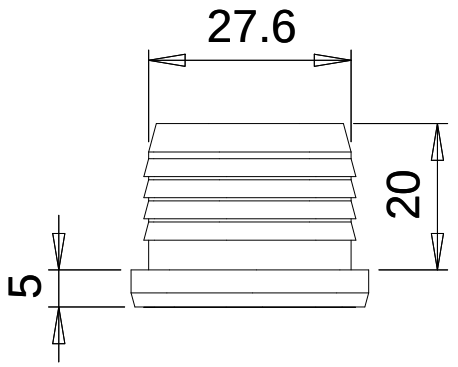
27.6
20
5

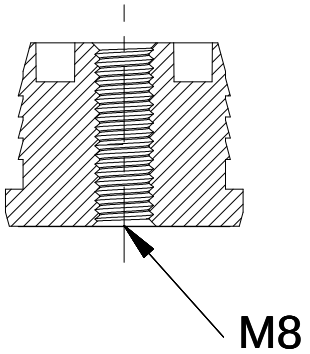
M8

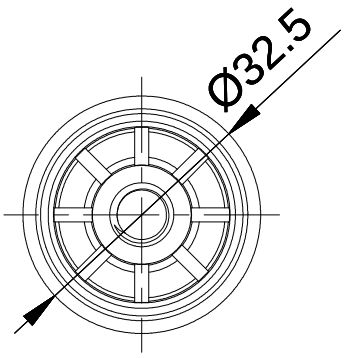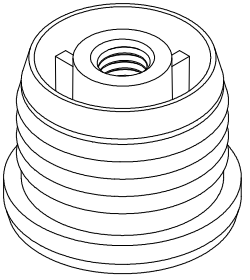
Ø32.5