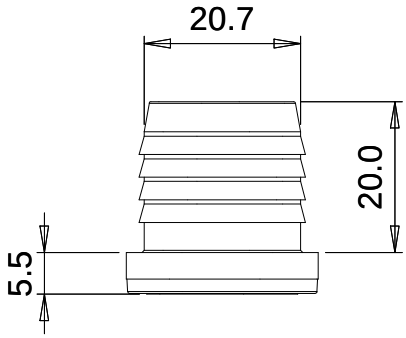
20.7
20.0
5.5

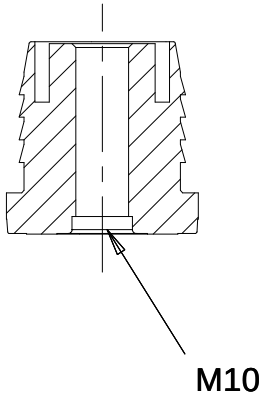
M10

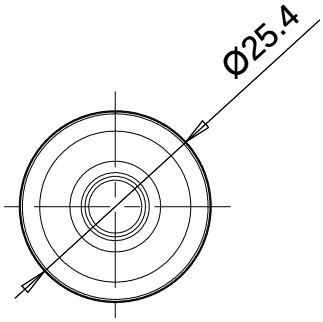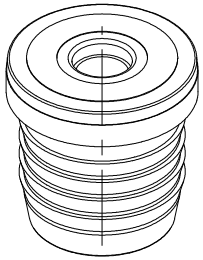
Ø25.4