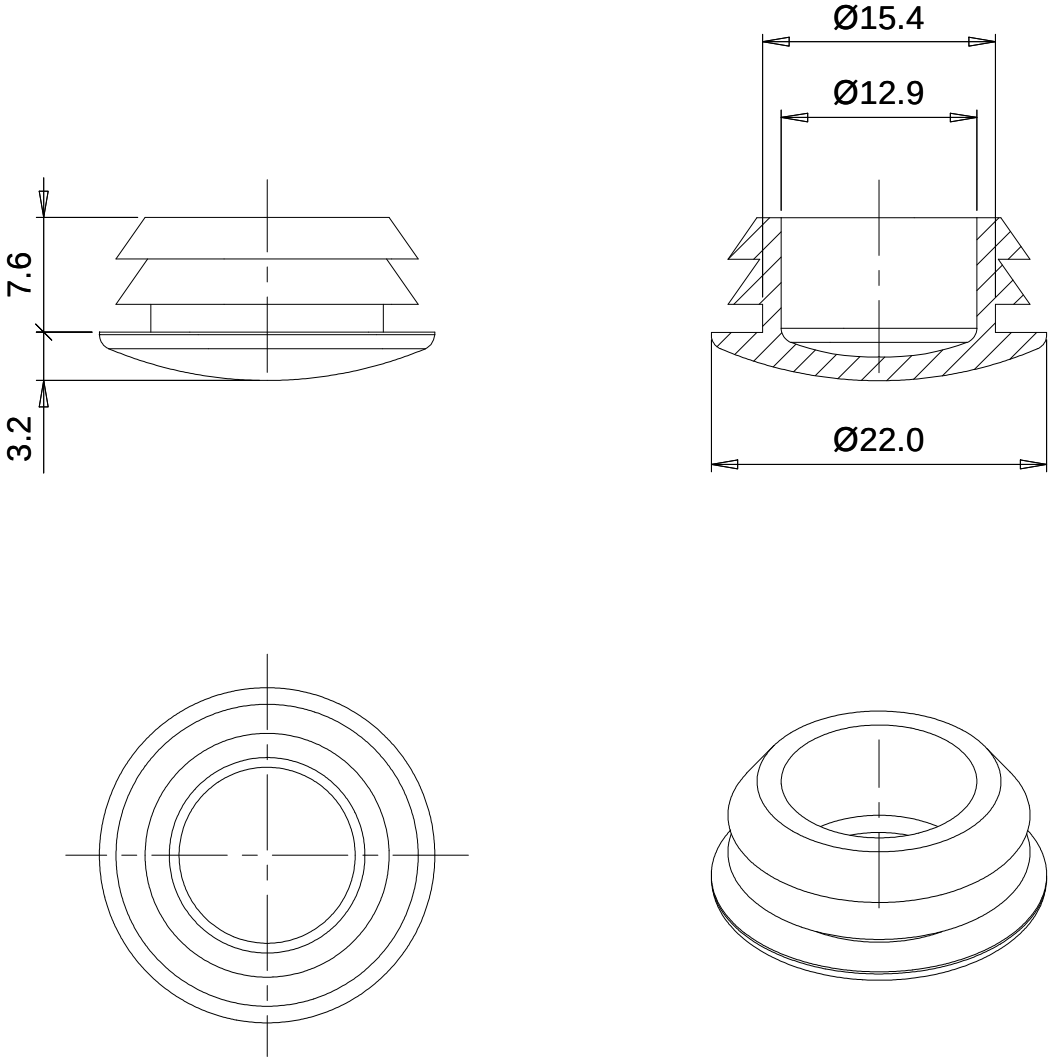
Ø15.4
Ø12.9
7.6
3.2
Ø22.0