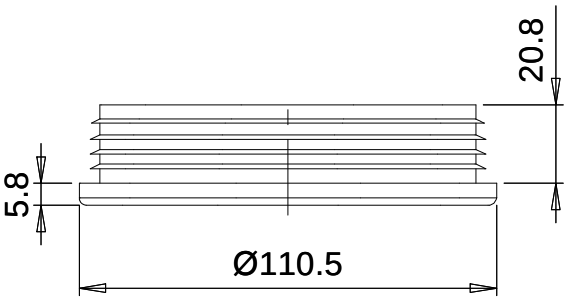
20.8
5.8
Ø110.5

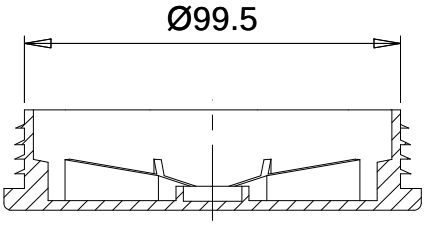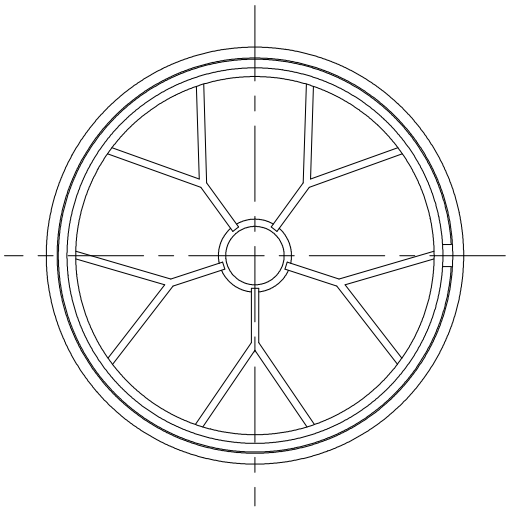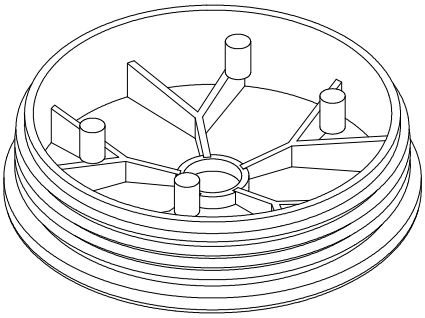
Ø99.5