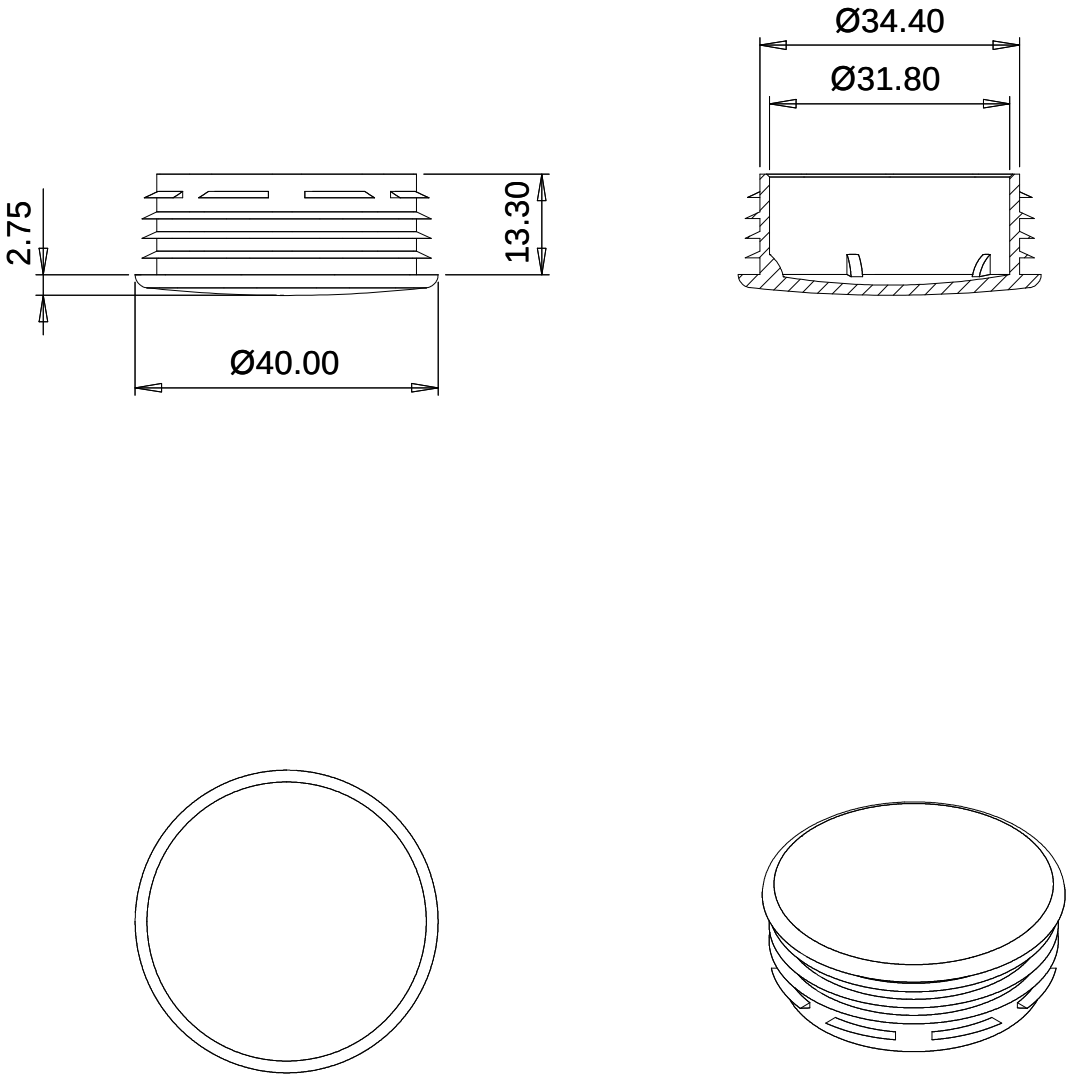
Ø34.40
Ø31.80
2.75
13.30
Ø40.00