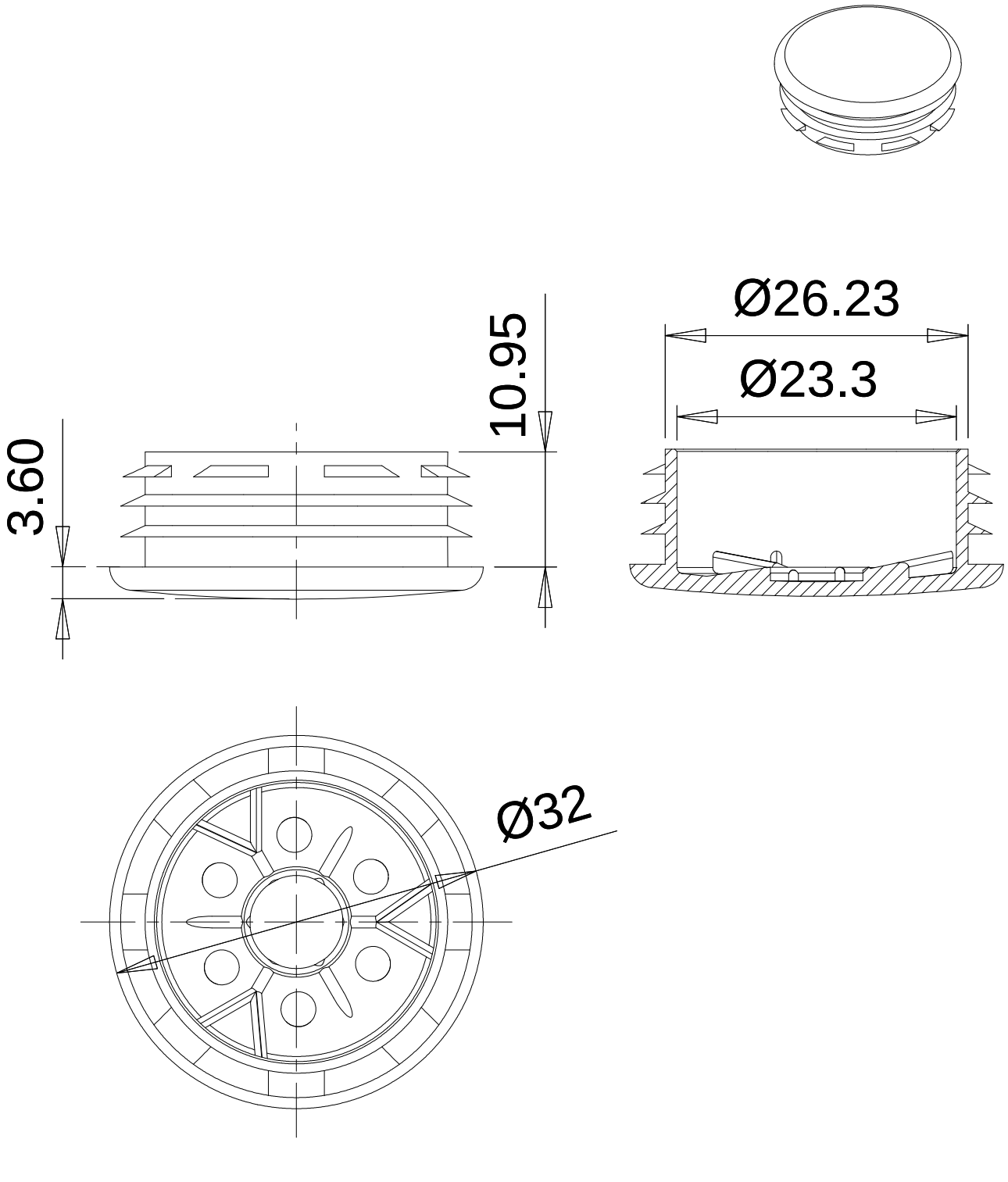
Ø26.23
Ø23.3
10.95
3.60
Ø32