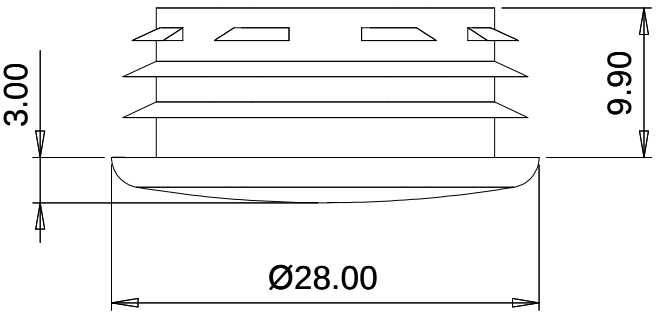
3.00
9.90
Ø28.00

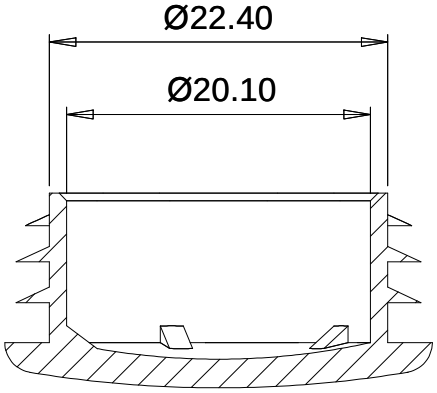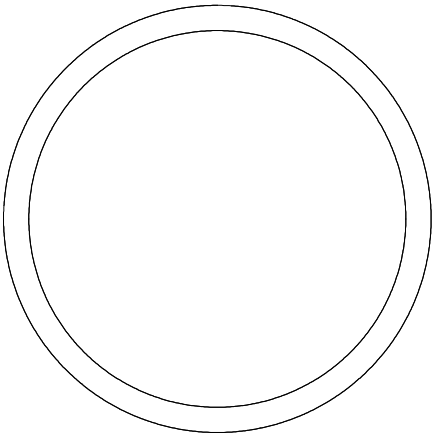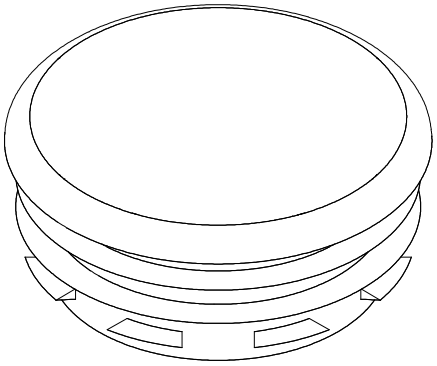
Ø22.40
Ø20.10