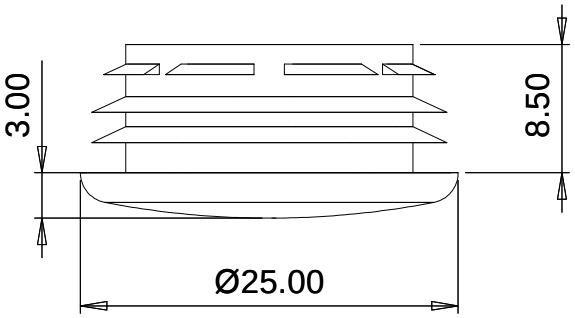
3.00
8.50
Ø25.00

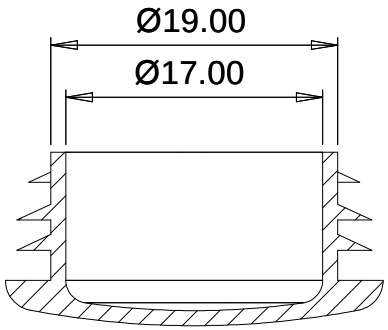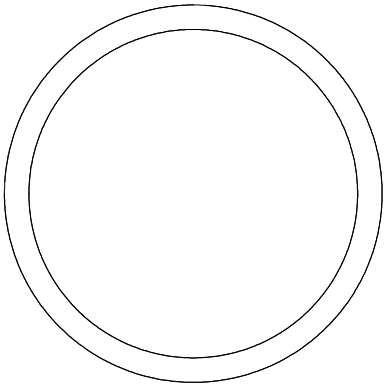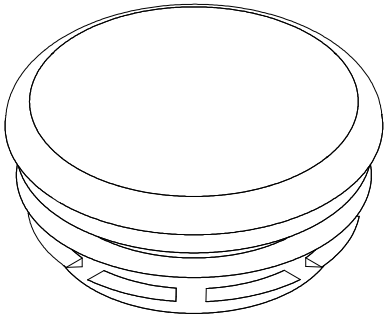
Ø19.00
Ø17.00