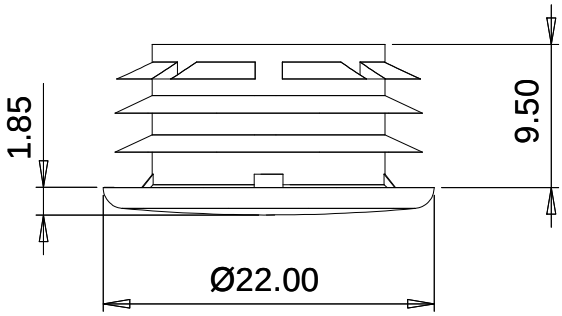
1.85
9.50
Ø22.00

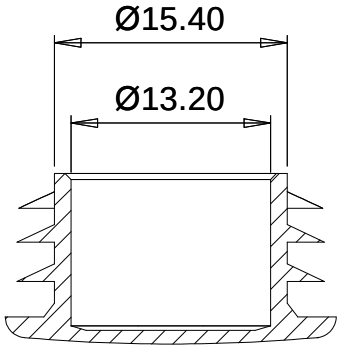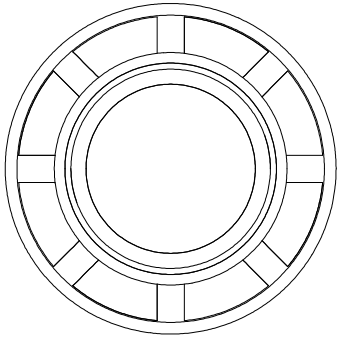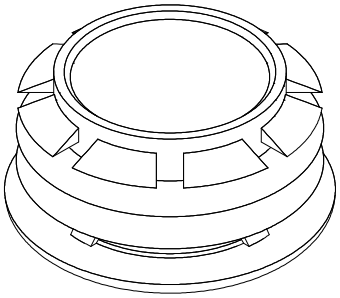
Ø15.40
Ø13.20