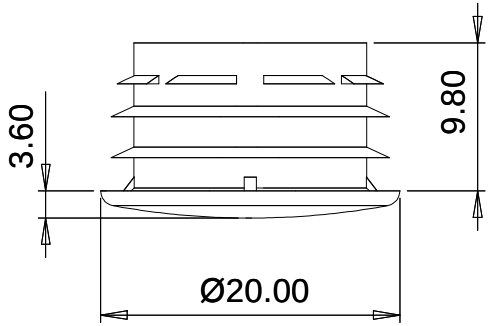
3.60
9.80
Ø20.00

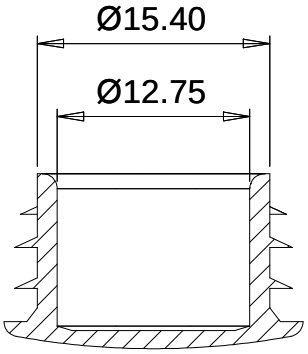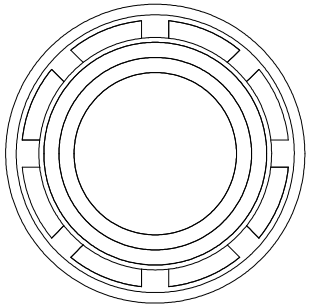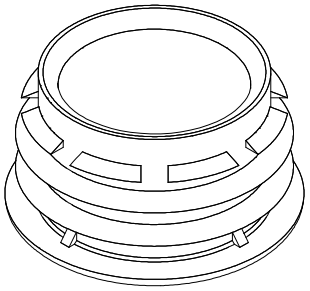
Ø15.40
Ø12.75